griptech

PINHOLE KAMERA | CPH

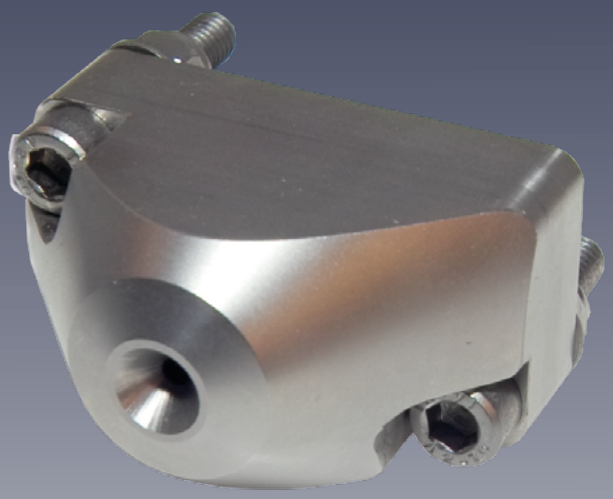

Anbaugeräte

Wiegesysteme

Kamerasysteme

Merkmale:

- Gehäuse aus Edelstahl 316
- Objektivglas 2mm chemisch gehärtetes Floatglas
- Schutzklasse IP69K nach DIN 40050-9
- Betriebstemperatur -40°C bis +85°C
- Sichtwinkel 51° benötigt min. 0,05 Lux

PINHOLE KAMERA | CPH

Kamera, mit extrem kleinen Abmessungen, gut geschützt montiert werden

Die CPH Kamera ist eine robuste Edelstahlkamera, die speziell entwickelt worden ist für Montage an gefährdeten Positionen. Die hoch lichtempfindliche Kamera ist stoß- und vibrationsfest, 100 Prozent wasserdicht, besitzt ein beheiztes Objektivglas und liefert das bestmögliche Bild unter schwierigsten Bedingungen.

Merkmale:
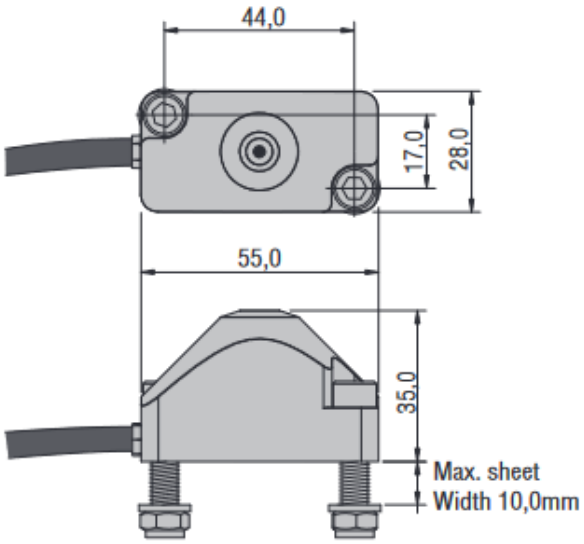
- Schutzklasse IP69K nach DIN 40050-9
- 50G Schock- und 15G Vibrationsfest
- Sichtwinkel 51° benötigt min. 0,05 Lux
- Das nur 2 mm große Linsenglas, reduziert das Schadensrisiko erheblich
- AMOS Chip Technologie
- Gehäuse aus Edelstahl 316
- Objektivglas 2mm chemisch gehärtetes Floatglas
- Betriebstemperatur -40°C bis +85°C