griptech

FOURCHES TÉLESCOPIQUES KOOI®

et en combinaison avec positionneurs

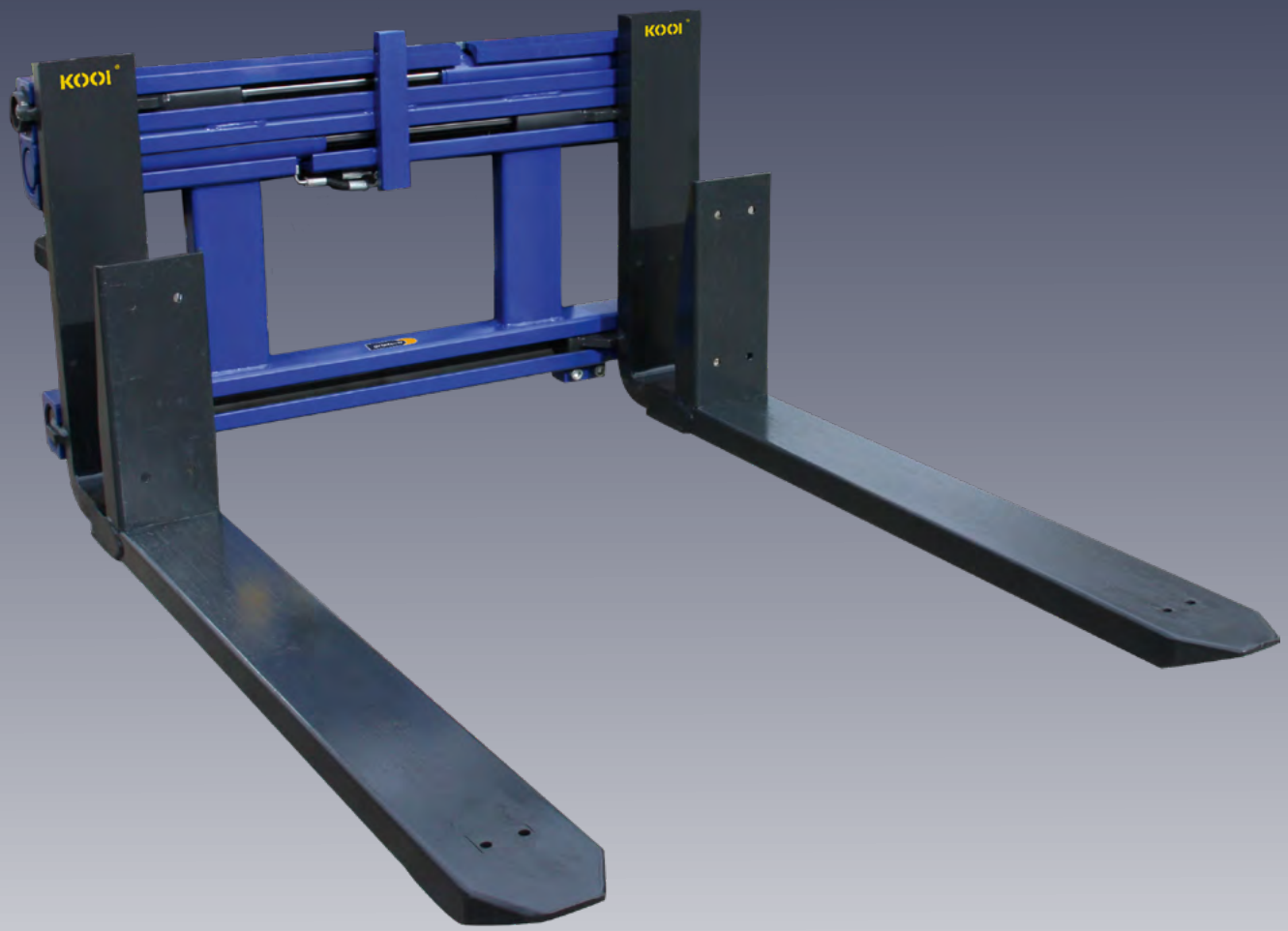

KOOI® REACHFORKS

Fourches télescopiques KOOI® | la technique

1 000 paires vendues : Fourches télescopiques KOOI® qualité éprouvée depuis 1980

- course 100 % parallèle
- 1 ou 2 vérins (modèle de haute performance) intégrés par bras de fourche
- cintrage du talon renforcé
- 6 mm plaque d'usure int. dans les fourreaux : La fourche la plus résistante à l'usure du marché !

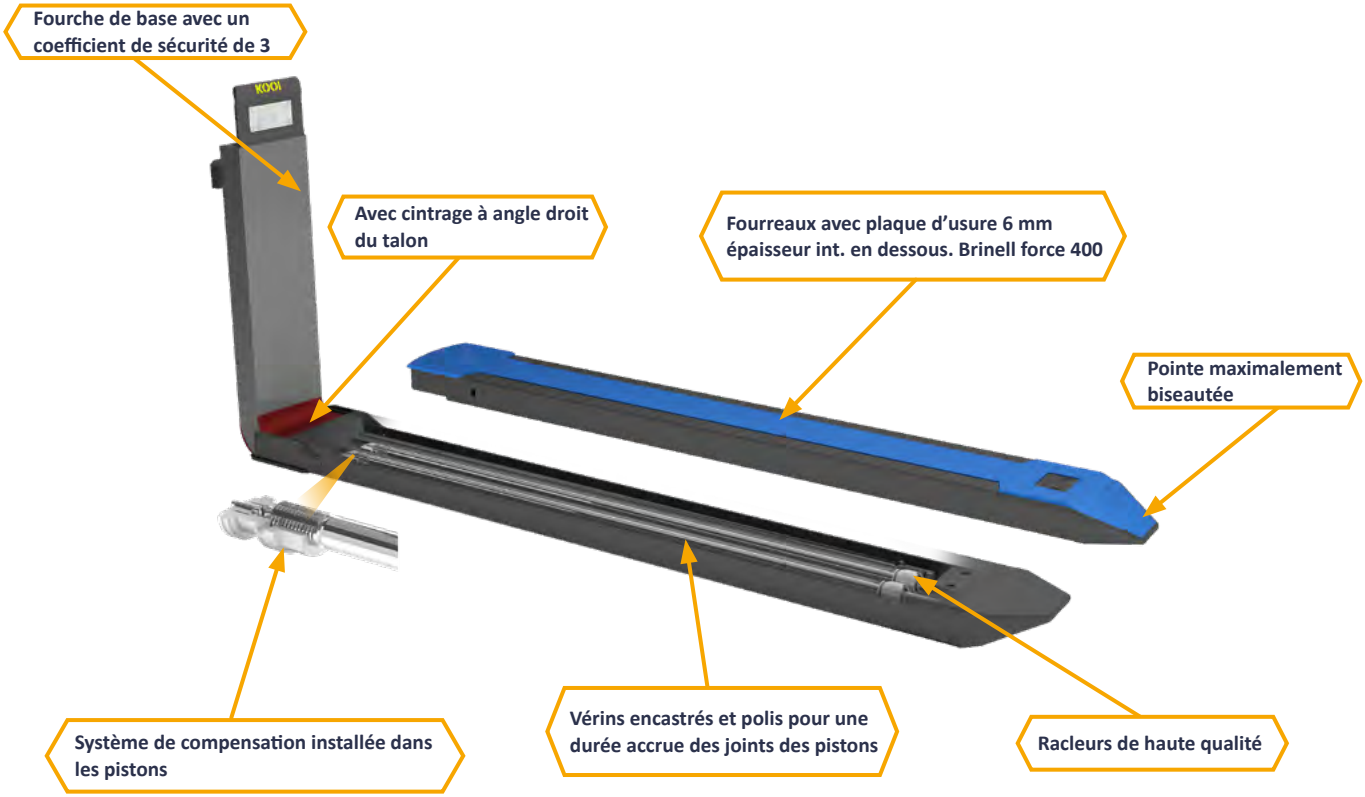

Fonctionnement de la synchronisation intégrée

La régulation hydraulique interne est réalisée en mettant les vérins de la fourche droite et gauche en série. Pour obtenir une vitesse 100 % parallèle, les vérins de la fourche droite sont plus grands (le volume dessiné rouge des 2 fourches dans le plan est identique). Si les fourches sortent l'huile se déplace par le flexible qui raccorde la fourche droite à la fourche gauche, qui se déplace à la même vitesse. En rétraction c'est l'inverse.

Si une fuite interne dans les pistons ou dans les têtes de vérins se produit et provoque un décalage dans la sortie, le système de compensation installé dans les pistons rectifie ce décalage en rétraction totale. Ce système donne également la possibilité de purger facilement le circuit pour chasser l'air.

Avec cintrage à angle droit du talon

Course 100 % parallèle

Système de compensation

Joints et racleurs de haute qualité

Modèles pour sortir et rétracter avec charge

RG4: 2 vérins intégrés par bras de fourche avec une capacité jusqu'à 40 000 kg et une plaque d'usure intégrée de 6 mm - **Modèle de haute performance**

RG2: 1 vérin par bras de fourche, version extra fine (largeur de fourche 139 mm) avec une vitesse de travail accrue. Pour des chariots d'une capacité jusqu'à 2,5 t.

Modèles pour sortir et rétracter sans charge

RGE2: Utilisation comme extension de fourche hydraulique avec dessous complètement plat (pas d'accrochage). Idéal pour la levée et le transport de palettes de différentes grandeurs.

REE: Fourche télescopique extra fine jusqu'à 40 mm.

Modèle avec longueur de base réduite

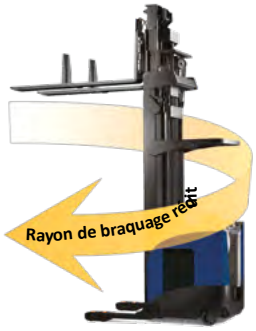

TFG2: Spécialement conçu pour les chariots à mât rétractable et un stockage en double profondeur.
Le modèle à 1 cylindre garantit une vitesse de travail élevée.

TRG2: Les fourches télescopiques KOOI® Triplo sortent en deux temps, ce qui per met de doubler la longueur de base.

Modèles spéciaux disponibles sur demande

- accrochages spéciaux
- versions en ATEX-EN 1755-2015
- indicateur électronique de longueur pour le réglage automatique de différentes longueurs de fourches
- Sections spéciales

Fourches télescopiques KOOI® | applications

Chargement et déchargement par un seul côté

Chargement et déchargement par un seul côté les fourches télescopiques KOOI® permettent de charger et décharger aussi bien les camions que les wagons par un seul côté. Il suffit de débâcher les camions d'un seul côté et ainsi les aller et retours autour du camion ne sont plus nécessaires. Grâce à cette technique, on a besoin de moins de place et de moins de temps. (on économise jusqu'à 20 % de temps.)

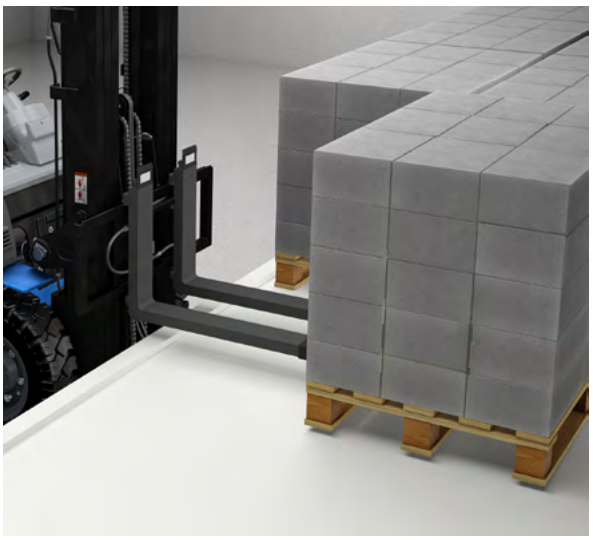

Stockage en rayonnage à double profondeur

Le concept de stockage en rayonnage à double profondeur offre une solution alternative intéressante au rayonnage traditionnel. Les fourches KOOI® sont adaptables à tous les chariots, notamment les chariots rétractables, au principe de double profondeur.
Augmentation de la capacité d'un magasin de 30 % par rapport au rayonnage en simple profondeur.
Comparé au stockage en accumulation, le principe de double profondeur est plus simple et moins onéreux. Comparé au magasin à allées étroites, pour le même volume de stockage, la double profondeur utilise des chariots traditionnels qui peuvent circuler à plusieurs dans la même allée.

Transport de double palettes

Outre le transport de 2 palettes l'une à côté de l'autre par un monomultifourches ; il est possible de les transporter bout à bout avec les fourches télescopiques. Ceci présente l'avantage de
charger/ décharger un camion par un seul côté, de gagner du temps, ainsi que d'utiliser un chariot d'une largeur minimale, une meilleure visibilité et donc une sécurité des déplacements accrue.

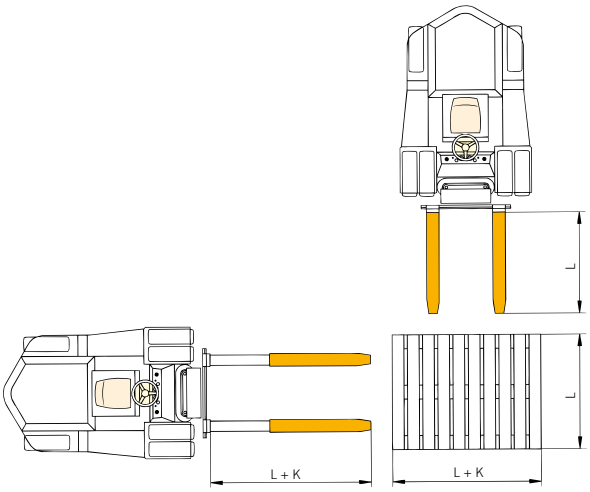

Rallonges de fourche hydraulique

Outre le transport de 2 palettes l'une à côté de l'autre par un monomultifourches ; il est possible de les transporter bout à bout avec les fourches télescopiques. Ceci présente l'avantage de charger/ décharger un camion par un seul côté, de gagner du temps, ainsi que d'utiliser un chariot d'une largeur minimale, une meilleure visibilité et donc une sécurité des déplacements accrus.

Combinaison avec positionneur

Fabrication de différents positionneurs dans lesquels on peut déplacer les fourches télescopiques à l'intérieur de la largeur du cadre (modèle ZVR ou FPX) ou à l'extérieur de la largeur du cadre (modèle FPN). Notre construction de
guidage 'intégra' avec des vérins intégrés protégés offre une visibilité optimale et réduit le risque dommage éventuel.

Pour les chariots à mât rétractable, nous fournissons une conception spéciale afin de réduire le rayon de braquage.

Combinaison avec monomultifourches

Le monomultifourches est l'accessoire idéal pour le chargement d'une ou deux palettes en même temps.
On peut effectuer un chargement ou un déchargement d'un seul côté grâce aux fourches télescopiques KOOI® spéciales très fines. On peut par exemple charger jusqu'à deux palettes pleines et quatre palettes vides.

Fourches télescopiques KOOI® | en combinaison avec positionneurs

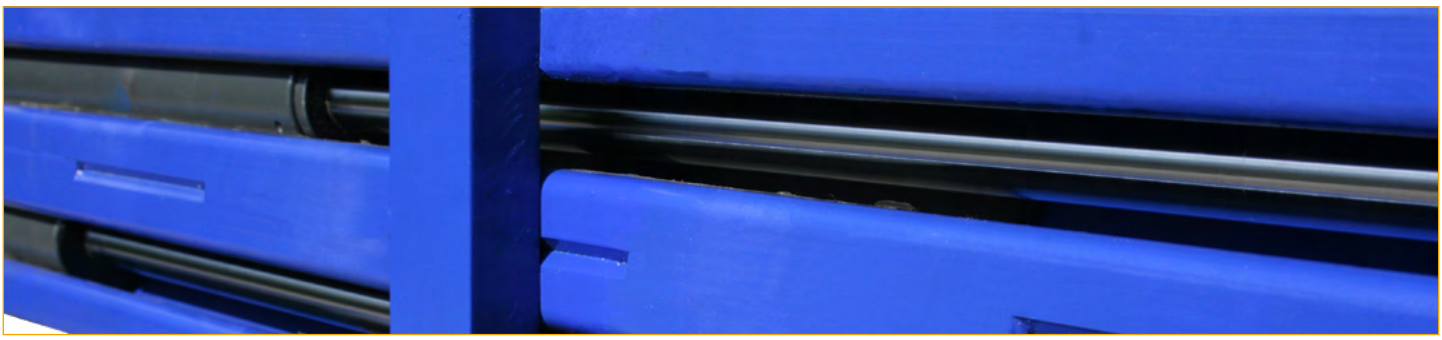

Modèle ‚Integra‘

Corps de guidage pour différents positionneurs. Griptech a développé une construction de guidage extraordinaire pour différents positionneurs. La base est constituée d'une superposition de profilés Omega avec un guidage intérieur rond pour l'action du vérin et des bras de guidage. Le côté extérieur rectangulaire forme l'interface pour souder l'accrochage ou les flasques. La grande résistance des profilés Omega donne une construction de cadre plus stable, sans plaque supplémentaire comme il est nécessaire pour les doubles profilés en T.

Les vérins intégrés et les tiges sont protégés contre des dommages éventuels et réduisent les frais de maintenance. Tous les vérins sont montés dans le profilé de guidage et sont libres de mouvement afin d'éviter une usure prématurée des kits de joints. Comme les vérins sont intégrés, la visibilité est optimale.

Le guidage rond offre une surface de contact optimale dans tous les sens et aussi pour des charges différentes. Entre le bras de guidage et le profilé Omega se situent des bagues PA de très haute qualité pour une longévité accrue.

La construction de guidage ´Intégra´ offre une visibilité optimale au conducteur et des déports avantageux pour une meilleure capacité résiduelle. Le risque de dommages et les frais de maintenance sont réduits.

Fourches télescopiques KOOI® avec positionneur FPX

déplacement à l'intérieur de la largeur du cadre

Avec cette construction de guidage, les fourches peuvent être positionnées à la largeur du cadre. Les deux profilés simples Omega supérieurs et inférieurs permettent un guidage stable. Les glissières en plastique sont protégées à l'intérieur des profilés. Le déport et la visibilité sont optimalisés et les flexibles des fourches télescopiques ne dépassent pas au-dessus du cadre. Le cadre peut être plus large que le tablier original. Fourches télescopiques avec sorties 100 % parallèles et le positionneur par régulateur de débit. Avec l'option d'un déplacement latéral intégré ou un TDL constant du corps.

Caractéristiques :

- vérins et tiges sont protégés par les profilés de guidage
- visibilité optimale
- les flexibles des fourches télescopiques KOOI® sont protégés dans le cadre

Fourches en position fermée

Bagues glissières fixées

Tiges protégées dans les profilés

Version avec TDL constant du corps

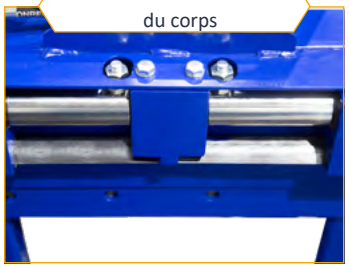

Fourches télescopiques KOOI® avec positionneur FPN

déplacement au-delà de la largeur du cadre

Le positionneur de fourches FPN de Griptech, avec une plage de déplacement jusqu'en dehors de la largeur du cadre, est particulièrement adapté à la prise de charges longues et de palettes plus larges.

Caractéristiques :

- corps de guidage robuste avec le plus petit déport possible
- visibilité optimale
- tiges de piston protégées dans le profilé de guidage
- fourches télescopiques KOOI® vissées
- barre d'usure de 6 mm intégrée dans la fourche extérieure

Fourches télescopiques KOOI® avec monomulti DVV

pour 1-2-4 palettes

Avec cet accessoire on peut prendre plusieurs palettes côte à côte ou l'une derrière l'autre. Si on déplace beaucoup de palettes, cette combinaison offre de grands avantages. Les fourches plus étroites permettent de prendre des palettes Europe par le côté 800 mm.

Caractéristiques :

- vérin de déplacement intégré et protégé dans les profilés de guidage Omega
- visibilité optimale

Fourches télescopiques KOOI® avec positionneur ZVR

Modèle haute performance, déplacement à l'intérieur de la largeur du cadre

Utilisé pour écarter les fourches dans la largeur du cadre, afin de manutentionner des charges différentes en toute sécurité. Construction avec un guidage robuste par axe inférieur pour absorber des forces latérales dans toutes applications standard et intensives. Visibilité et déport sont optimalisés pour une meilleure capacité résiduelle. Les raccords sont bien guidés à plat sur le corps. Le cadre peut être plus large que le tablier original. Fourches télescopiques avec sorties parallèles 100 % et le positionneur par régulateur de débit.

Variantes de construction :

- accroché sans TDL
- accroché avec TDL intégré ou TDL constant du corps
- accrochage intégré au mat sur demande

Griptech GmbH
Konrad-Zuse-Straße 8
D-52134 Herzogenrath
T +49 2407 555 02 0
E info@griptech.de